Ethernet over Coax

Multi Gigabit über Koaxialkabel

Der Distribution Verstärker AMP X8 ist eine hoch integrierte Lösung um ein Gigabit Netzwerk auf 8 Koaxialsträngen zur Verfügung zu stellen. Bis zu 8 G.hn Module liefern je nach Modell netto 750 Mbit oder 1700 Mbit pro Koaxialstrang.
Bei einer erforderlichen Kompatibilität zu einem Kabelnetzbetreiber stehen 750 Mbit zur Verfügung.
Ohne die Kompatibilität zu einem Kabelnetzbetreiber stehen sogar bis zu 1700 Mbit zur Verfügung.
Der AMP X8 übernimmt alle Aufgaben wie filtern, verstärken und splitten der TV-Signale sowie das Einfügen der G.hn Netzwerkdaten. Aufwändige Montagebretter / Installationen sind nicht erforderlich.
Signalstärke und Schräglage können digital eingestellt werden.
Ein eingebautes Leistungsmessgerät vereinfacht den Service während und nach der Installation.

AMP X8:
Verstärkung 33dB (intern 48dB)
Welligkeit 0,5dB
Bandbreite 1,5GHz
Integrierter Verstärker 125dBµV
integrierter 8 fach Splitter
8 Ausgänge mit max. 108dBµV
Rückkanal Sperre
Hochpass und Tiefpassfilter
internes Leistungsmessgerät
bis zu 8 G.hn Modems
bis zu 64 Teilnehmer / EOC1700
Fernspeisung bis zu 40 EOC1700

digital einstellbarer:
-8x 31dB Attenuator (1dB Schritte)
-Schräglagenkorrektur (0-3-6-9 dB)

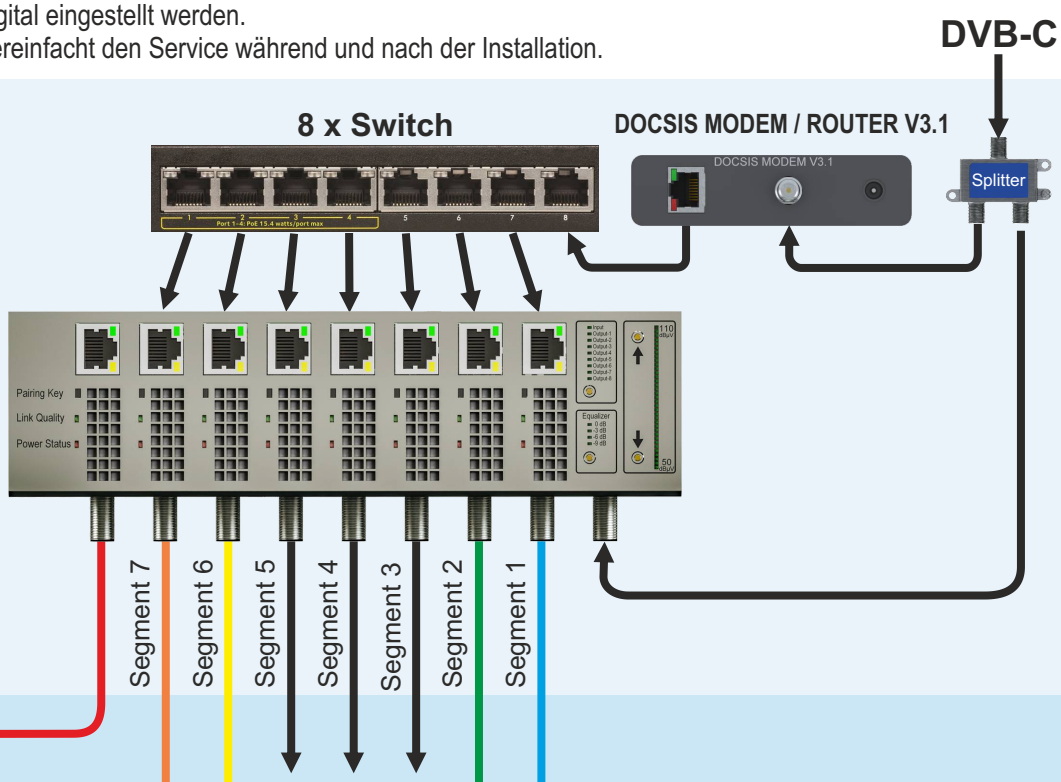

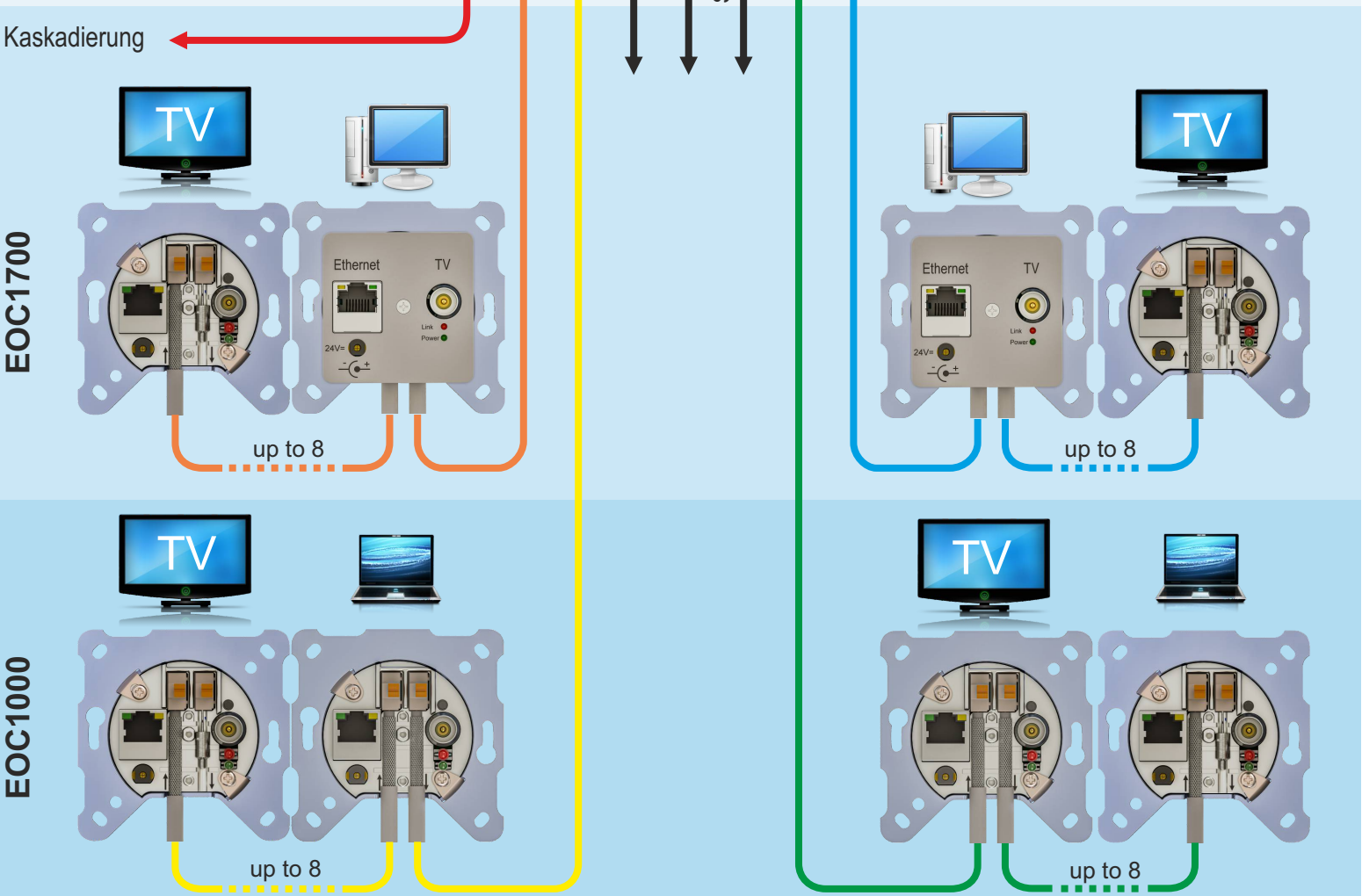

Digital Devices GmbH Mittelstraße 5/5a D-12529 Berlin-Schönefeld www.digitaldevices.de sales@digitaldevices.de